23758001
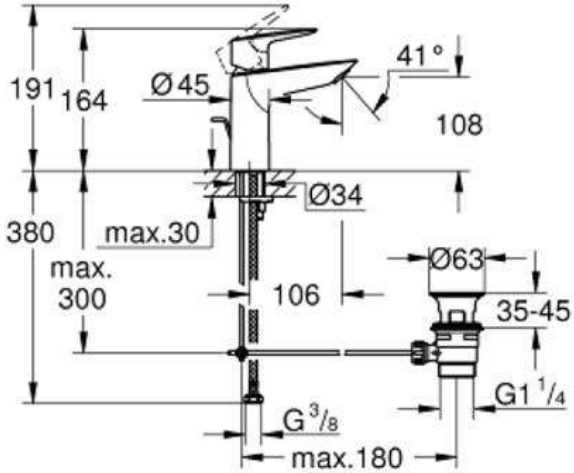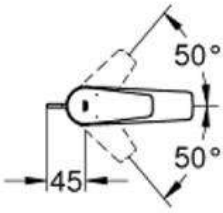
BAUEDGE
ברז פרח גוון כרום מידה M