ESSENCE מיקסר כיור עם ידית אחת 2/1"<rb/>גודל M 23 462 001

תאור המוצר

- צבע: chrome
- מחסנית קרמית 28 מ"מ evoMkliS EHORG
- עם מגביל טמפרטורה
- גימור כרום GROHE Long-Life
- מזלף 5.7 ליטר/דקה GROHE Water Saving
- **מזלף מתכוונן GROHE AquaGuide<b/>**
- **‏<‏strong‏>GROHE FastFixation Plus‏**

<pמערכת התקנה

- **פיה מסתובבת עם מזלף ומגביל עצירה**
- **ערכת ונטיל לחיצה "1 1/4**
- **צינורות חיבור גמישים**

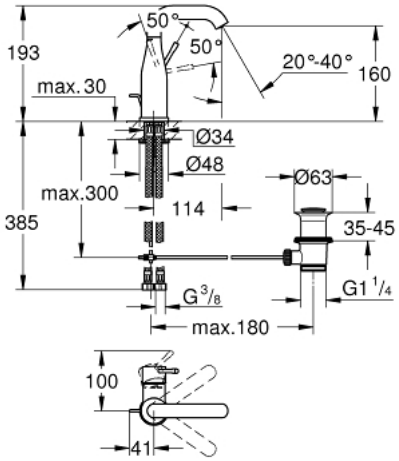

ESSENCE מיקסר כיור עם ידית אחת 1/2"<rb/>גודל M 23 462 001

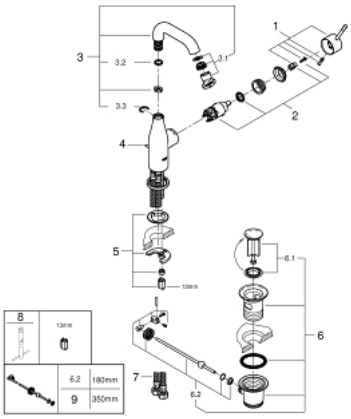

חלקי חילוף, טסוגוא 2016 – now

1: Lever (Spare part-nr. 46919000)

2: Cartridge (Spare part-nr. 46580000)

3: פיה בצורת צינור (Spare part-nr. 13373000)

3.1: פני מתז (Spare part-nr. 48270000)

3.2: Sealing washer ϴ 13.5 x ϴ 2.75 (Spare part-nr. 0128500M)

3.3: Safety ring (Spare part-nr. 4826600M)

4: Pop-up rod (Spare part-nr. 46739000)

5: Shank mounting kit (Spare part-nr. 46645000)

6: ערכת ונטיל (Spare part-nr. 28910000) 1 1/4"

6.1: Plug (Spare part-nr. 07182000)

6.2: Eccentric rod (Spare part-nr. 07052000)

7: Connection hose (Spare part-nr. 46255000)

8: Mounting wrench (Spare part-nr. 19017000)*

9: Eccentric rod (Spare part-nr. 07341000)*

* אביזרים אופציונליים